# SZCZEGÓŁY PRZEPUSTU

Widok z góry

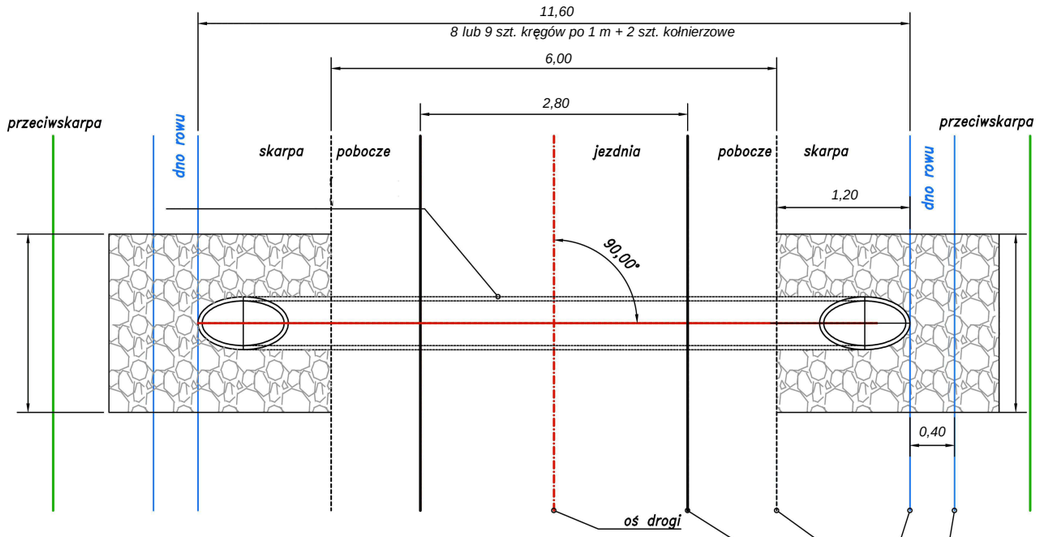


Przekrój poprzeczny

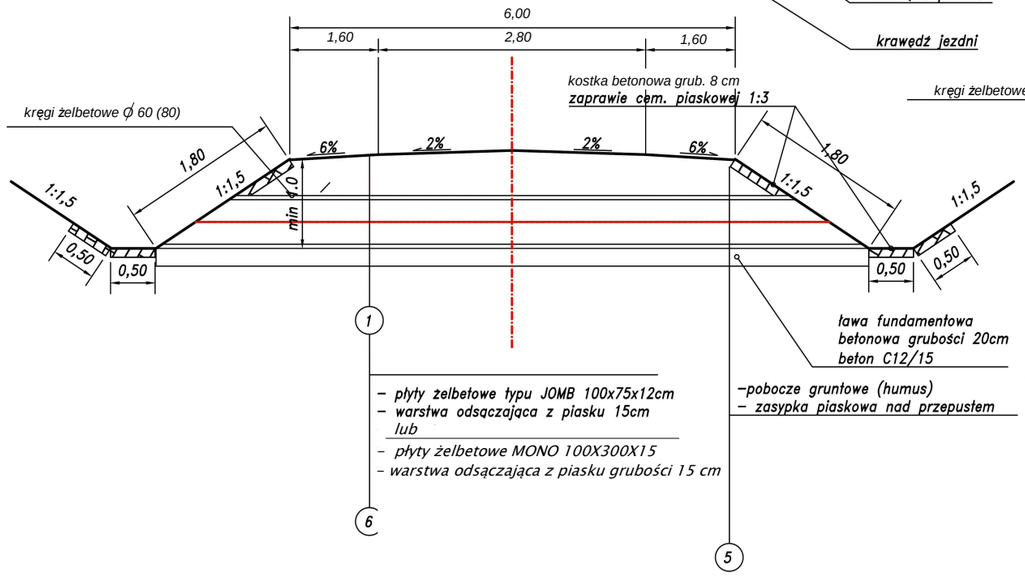

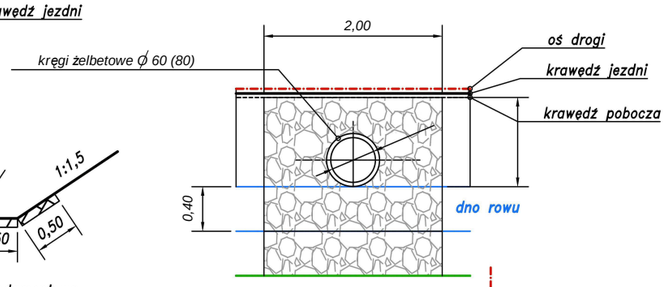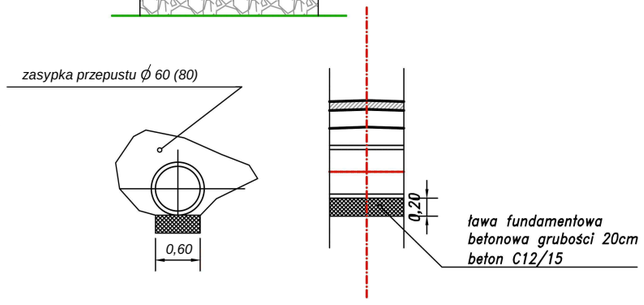
Widok wlotu / wylotu